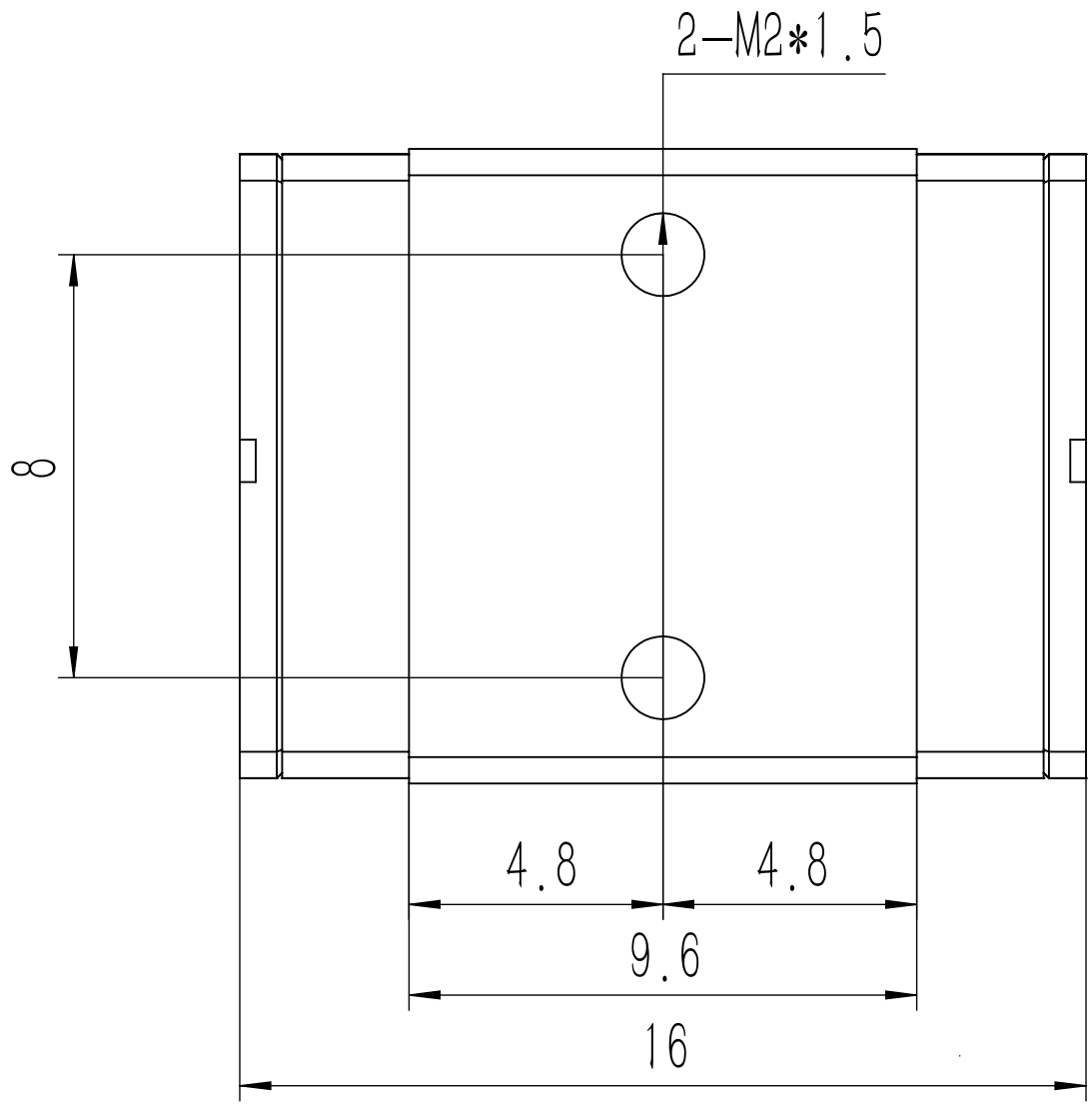

技 术 参 数			
基本额定动载荷C (kN)		基本额定静载荷Co (kN)	
高度H误差值mm		宽度N误差值mm	
成对宽度H相互误差mm		成对宽度N相互误差mm	
A对B行走直线度mm		C对D行走直线度mm	

标记	处数	分区	更改文件号	签名	年 月 日	品牌：DTX-LG		物料号码：		数 量： 1 PCS
设计	李俊	2025/6/26	标准化			阶 段 标 记		质量	比例	直线导轨组件
校核	李俊	2025/6/26	工艺						1：10	SMN5C-O.step
确认			审核			苏州市磁凯孚电子科技发展有限公司				
			批准			共1 张 第 1 张		版本		替代

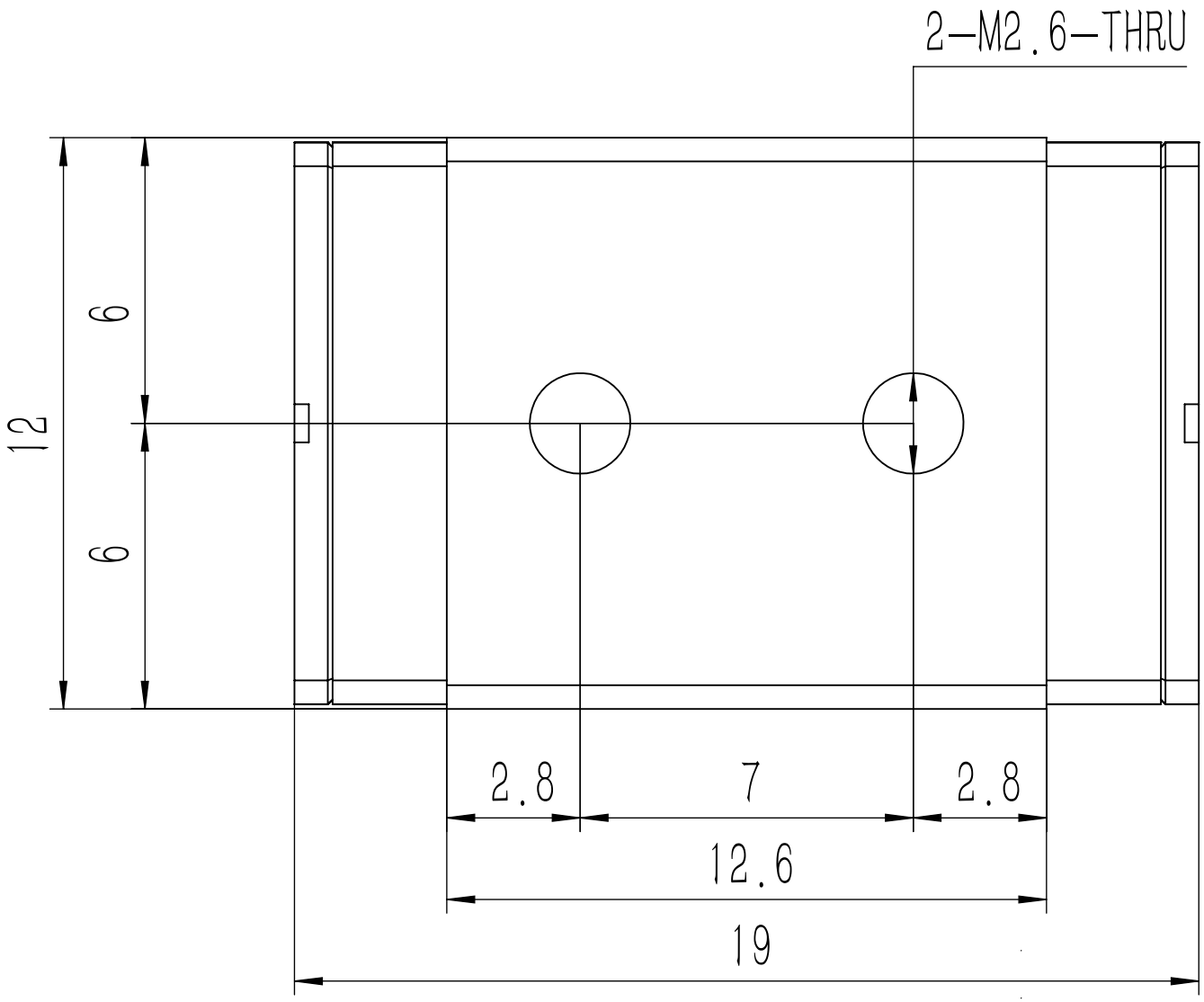

技 术 参 数			
基本额定动载荷C (kN)		基本额定静载荷Co (kN)	
高度H误差值mm		宽度N误差值mm	
成对宽度H相互误差mm		成对宽度N相互误差mm	
A对B行走直线度mm		C对D行走直线度mm	

标记	处数	分区	更改文件号	签名	年 月 日	品牌：DTX-LG		物料号码：		数 量： 1 PCS
设计	李俊	2025/6/26	标准化			阶 段 标 记		质量	比例	直线导轨组件
校核	李俊	2025/6/26	工艺						1：10	SMN5HL-0
确认			审核			苏州市磁凯孚电子科技发展有限公司				
			批准			共1 张 第 1 张		版本		替代

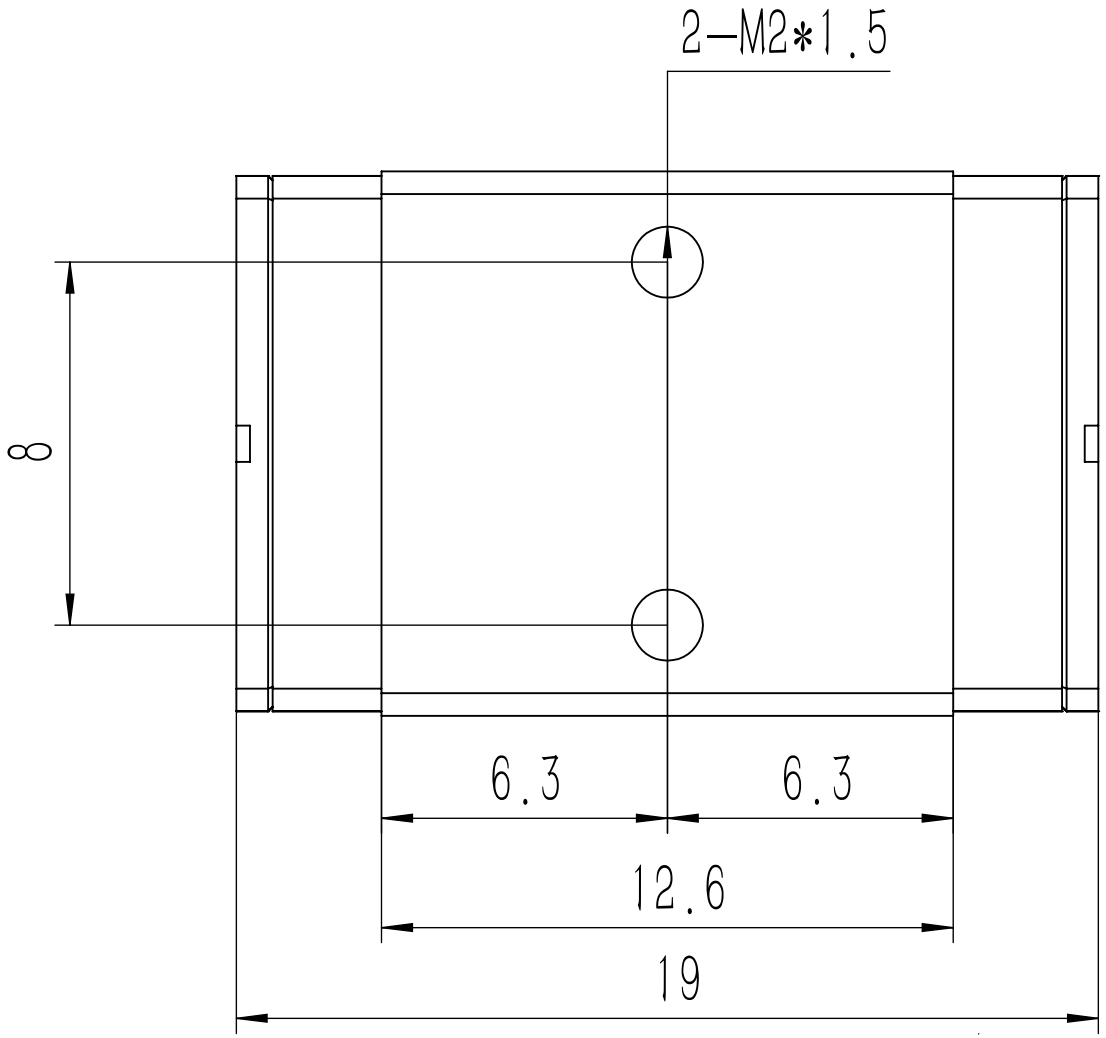

技 术 参 数			
基本额定动载荷C (kN)		基本额定静载荷Co (kN)	
高度H误差值mm		宽度N误差值mm	
成对宽度H相互误差mm		成对宽度N相互误差mm	
A对B行走直线度mm		C对D行走直线度mm	

标记	处数	分区	更改文件号	签名	年 月 日	品牌：DTX-LG		物料号码：		数 量： 1 PCS
设计	李俊	2025/6/26	标准化			阶 段 标 记		质量	比例	直线导轨组件
校核	李俊	2025/6/26	工艺						1：10	SMN5H-O.step
确认			审核			苏州市磁凯孚电子科技发展有限公司				
			批准			共1 张 第 1 张		版本		替代

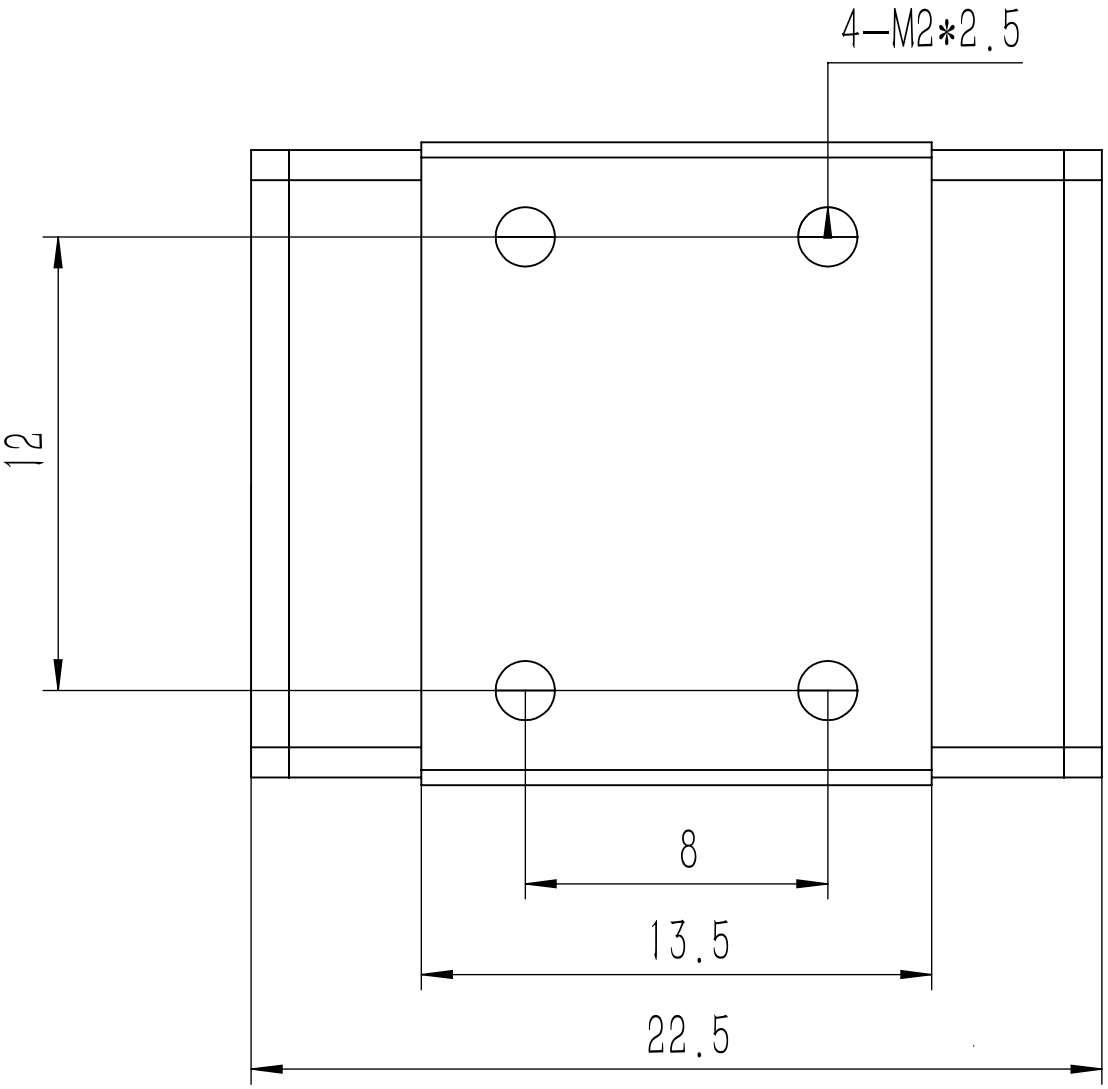

技 术 参 数			
基本额定动载荷C (kN)		基本额定静载荷Co (kN)	
高度H误差值mm		宽度N误差值mm	
成对宽度H相互误差mm		成对宽度N相互误差mm	
A对B行走直线度mm		C对D行走直线度mm	

标记	处数	分区	更改文件号	签名	年 月 日	品牌：DTX-LG			物料号码：		数 量： 1 PCS
设计	李俊	2025/6/25	标准化			阶 段 标 记			质量	比例	直线导轨组件
校核	李俊	2025/6/25	工艺							1：10	SMN7C.step
确认			审核			苏州市磁凯孚电子科技发展有限公司					
			批准			共1 张 第 1 张			版本		替代

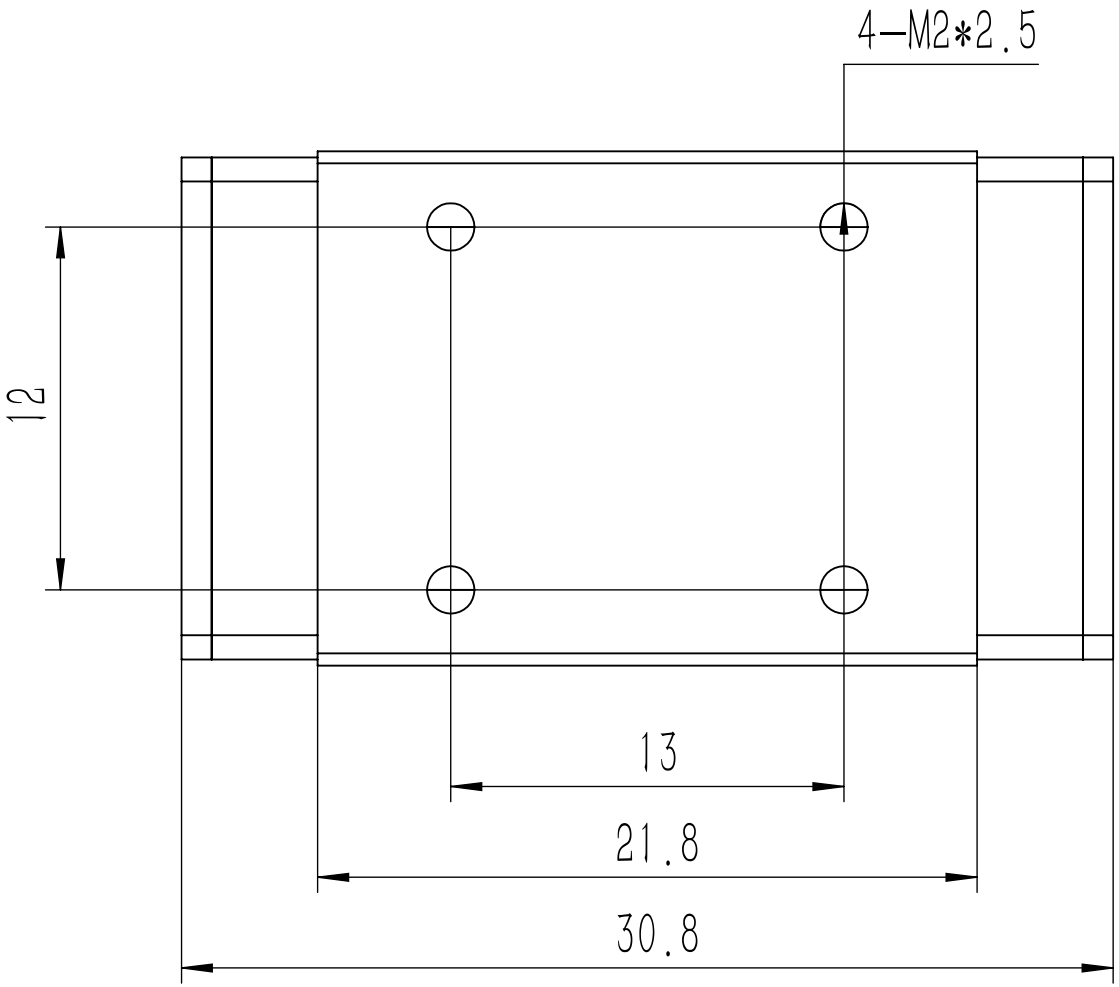

技 术 参 数			
基本额定动载荷C (kN)		基本额定静载荷Co (kN)	
高度H误差值mm		宽度N误差值mm	
成对宽度H相互误差mm		成对宽度N相互误差mm	
A对B行走直线度mm		C对D行走直线度mm	

标记	处数	分区	更改文件号	签名	年 月 日	品牌：DTX-LG			物料号码：		数 量： 1 PCS
设计	李俊	2025/6/25	标准化			阶 段 标 记			质量	比例	直线导轨组件
校核	李俊	2025/6/25	工艺							1：10	SMN7H.step
确认			审核			苏州市磁凯孚电子科技发展有限公司					
			批准			共1 张	第 1 张		版本		替代

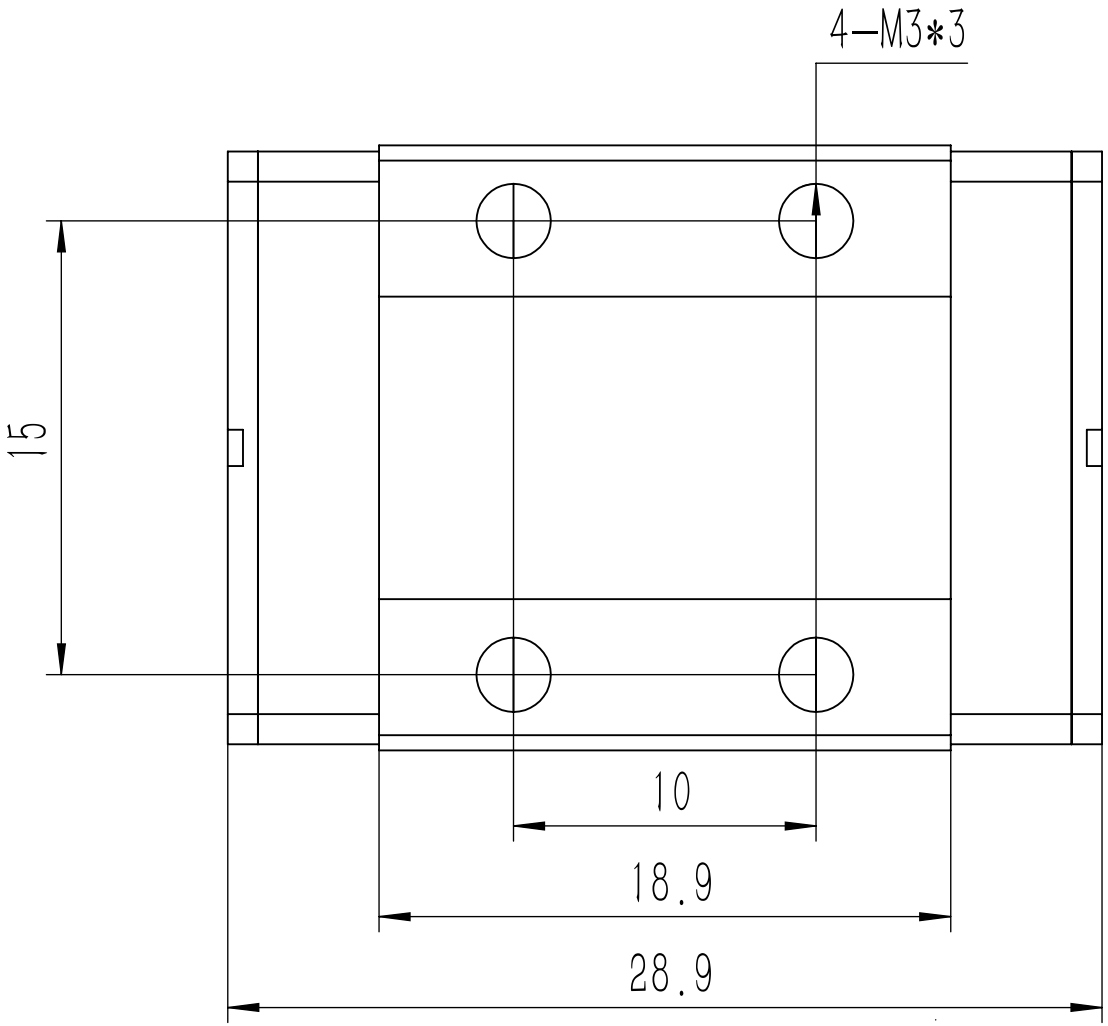

技 术 参 数			
基本额定动载荷C (kN)		基本额定静载荷Co (kN)	
高度H误差值mm		宽度N误差值mm	
成对宽度H相互误差mm		成对宽度N相互误差mm	
A对B行走直线度mm		C对D行走直线度mm	

标记	处数	分区	更改文件号	签名	年 月 日	品牌：DTX-LG		物料号码：		数 量： 1 PCS
设计	李俊	2025/6/25	标准化			阶 段 标 记		质量	比例	直线导轨组件
校核	李俊	2025/6/25	工艺						1：10	SMN9C.step
确认			审核			苏州市磁凯孚电子科技发展有限公司				
			批准			共1 张 第 1 张		版本		替代

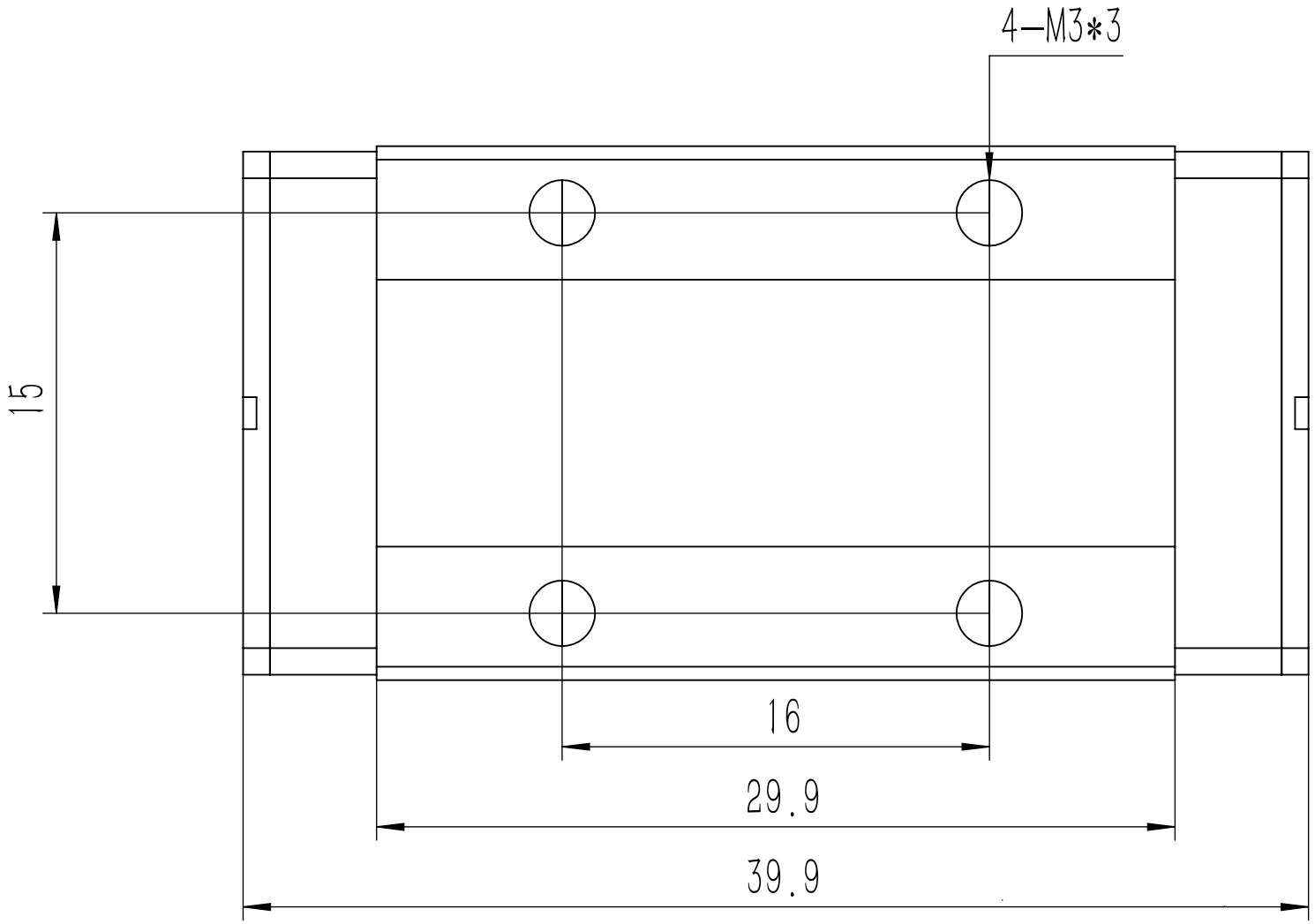

技 术 参 数			
基本额定动载荷C (kN)		基本额定静载荷Co (kN)	
高度H误差值mm		宽度N误差值mm	
成对宽度H相互误差mm		成对宽度N相互误差mm	
A对B行走直线度mm		C对D行走直线度mm	

标记	处数	分区	更改文件号	签名	年 月 日	品牌：DTX-LG		物料号码：		数 量： 1 PCS
设计	李俊	2025/6/25	标准化			阶 段 标 记		质量	比例	直线导轨组件
校核	李俊	2025/6/25	工艺						1：10	SMN9H.step
确认			审核			苏州市磁凯孚电子科技发展有限公司				
			批准			共1 张 第 1 张		版本		替代

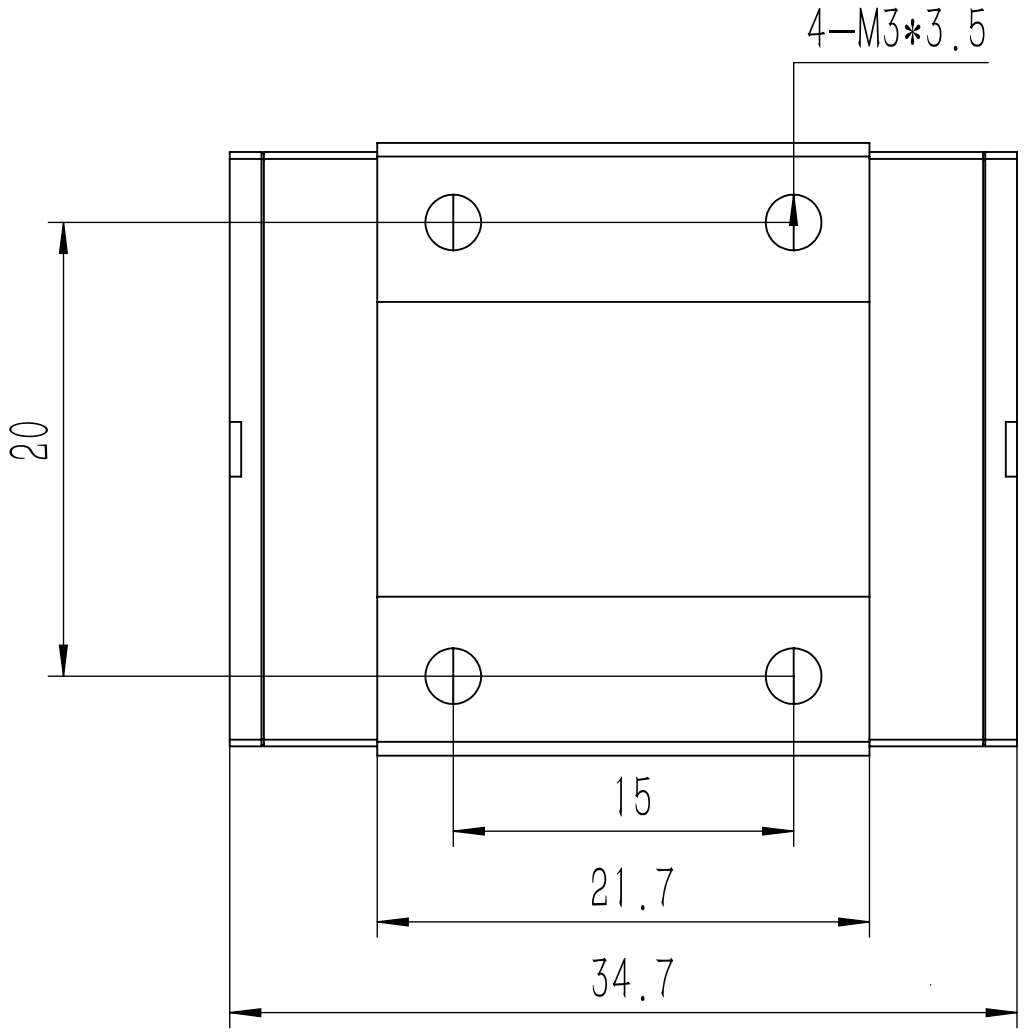

技 术 参 数			
基本额定动载荷C (kN)		基本额定静载荷Co (kN)	
高度H误差值mm		宽度N误差值mm	
成对宽度H相互误差mm		成对宽度N相互误差mm	
A对B行走直线度mm		C对D行走直线度mm	

标记	处数	分区	更改文件号	签名	年 月 日	品牌：DTX-LG		物料号码：		数 量： 1 PCS
设计	李俊	2025/6/25	标准化			阶 段 标 记		质量	比例	直线导轨组件
校核	李俊	2025/6/25	工艺						1：10	SMN12C.step
确认			审核			苏州市磁凯孚电子科技发展有限公司				
			批准			共1 张 第 1 张		版本		替代

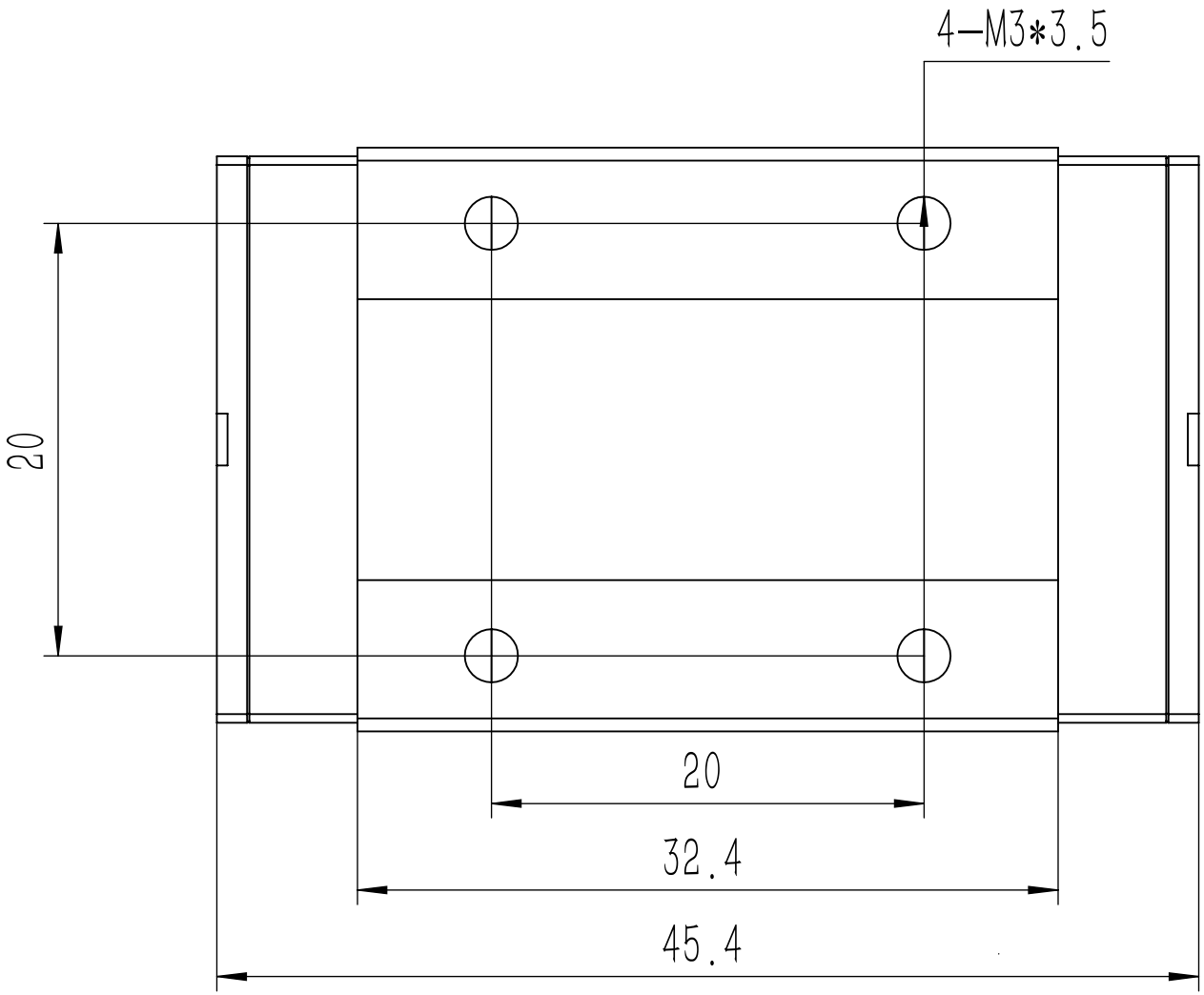

技 术 参 数			
基本额定动载荷C (kN)		基本额定静载荷Co (kN)	
高度H误差值mm		宽度N误差值mm	
成对宽度H相互误差mm		成对宽度N相互误差mm	
A对B行走直线度mm		C对D行走直线度mm	

标记	处数	分区	更改文件号	签名	年 月 日	品牌：DTX-LG			物料号码：		数 量： 1 PCS
设计	李俊	2025/6/25	标准化			阶 段 标 记			质量	比例	直线导轨组件
校核	李俊	2025/6/25	工艺							1：10	SMN12H.step
确认			审核			苏州市磁凯孚电子科技发展有限公司					
			批准			共1 张 第 1 张			版本		替代

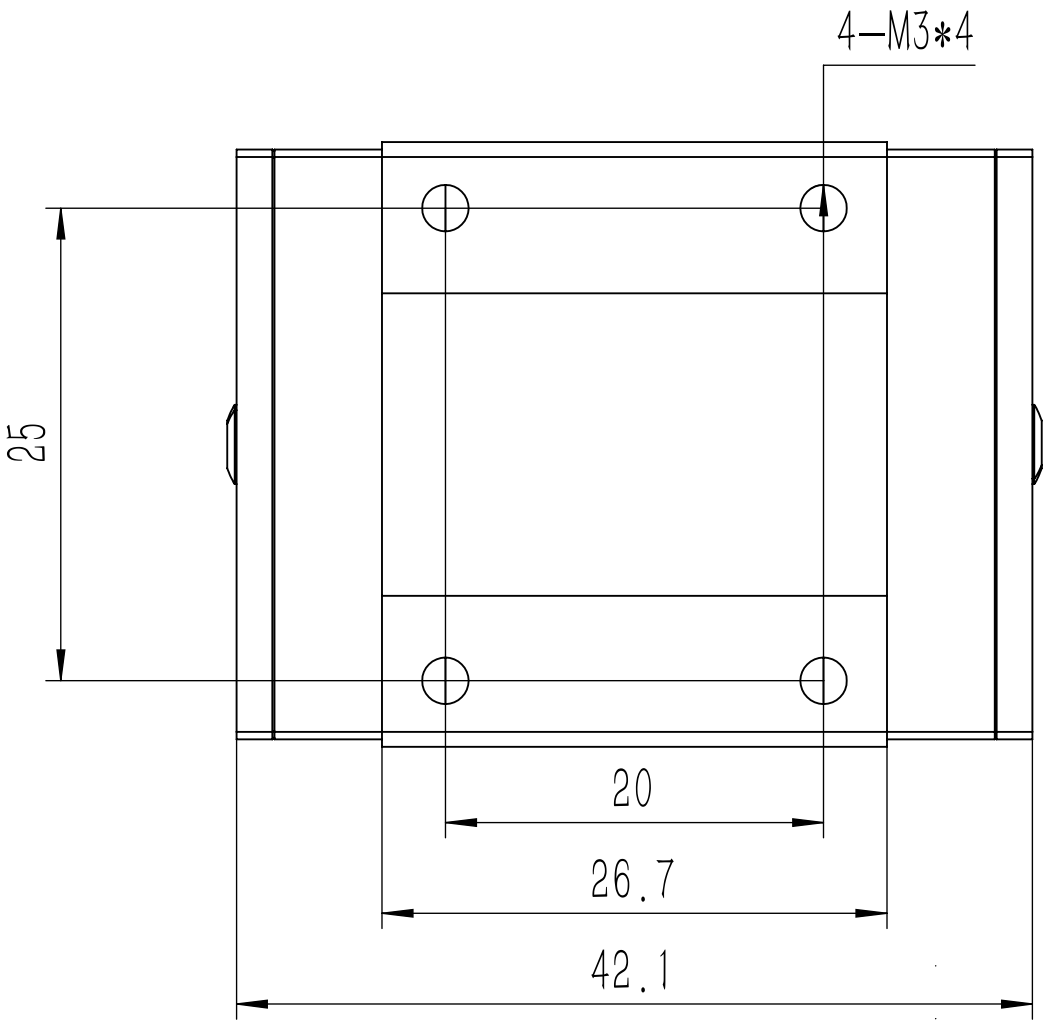

技 术 参 数			
基本额定动载荷C (kN)		基本额定静载荷Co (kN)	
高度H误差值mm		宽度N误差值mm	
成对宽度H相互误差mm		成对宽度N相互误差mm	
A对B行走直线度mm		C对D行走直线度mm	

标记	处数	分区	更改文件号	签名	年 月 日	品牌：DTX-LG		物料号码：		数 量： 1 PCS
设计	李俊	2025/6/25	标准化			阶 段 标 记		质量	比例	直线导轨组件
校核	李俊	2025/6/25	工艺						1：10	SMN15C.step
确认			审核			苏州市磁凯孚电子科技发展有限公司				
			批准			共1 张 第 1 张		版本		替代

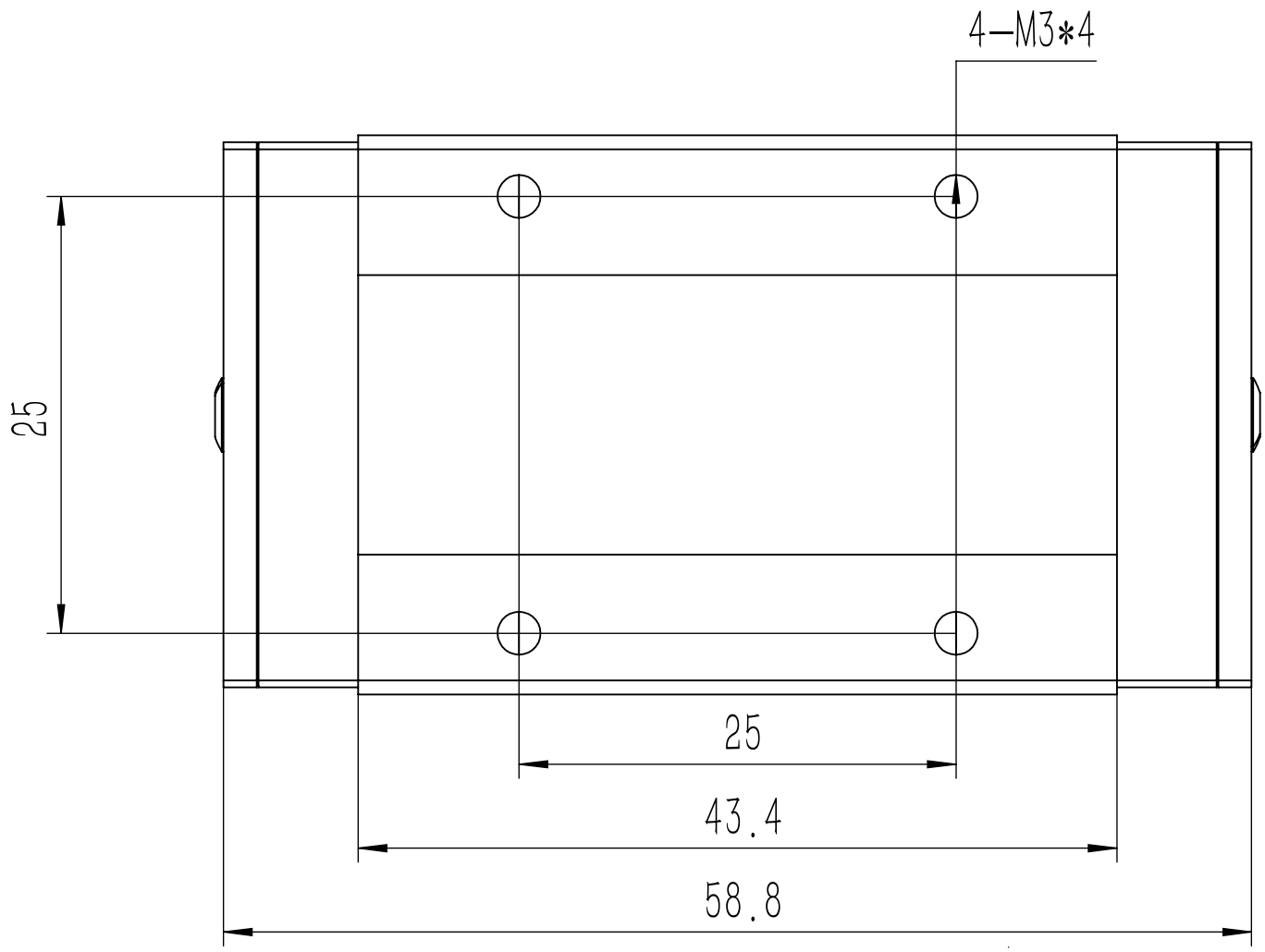

技 术 参 数			
基本额定动载荷C (kN)		基本额定静载荷Co (kN)	
高度H误差值mm		宽度N误差值mm	
成对宽度H相互误差mm		成对宽度N相互误差mm	
A对B行走直线度mm		C对D行走直线度mm	

标记	处数	分区	更改文件号	签名	年 月 日	品牌：DTX-LG		物料号码：		数 量： 1 PCS
设计	李俊	2025/6/25	标准化			阶 段 标 记		质量	比例	直线导轨组件
校核	李俊	2025/6/25	工艺						1：10	SMN15H.step
确认			审核			苏州市磁凯孚电子科技发展有限公司				
			批准			共1 张 第 1 张		版本		替代